EC MICROWAVE
The door to the RF world

双极化天线

ODPA180400-20mm

大洋微波双极化喇叭天线系列的频率范围从18至40GHz 是专为测量微波范围内的天线而设计的。

ODPA180400-20mm天线覆盖K和KU波段。

虽然ODPA180400-20mm用作接收天线，最大连续功率处理能力为50W。

双连接器输入允许同时测量线极化电磁波的水平和垂直极化。通过使用附加的90度混合移相器，天线可用于发射或接收圆极化电磁波。

测试表明，对于ODPA180400-20mm，两个测试端口之间的隔离级别优于30dB.

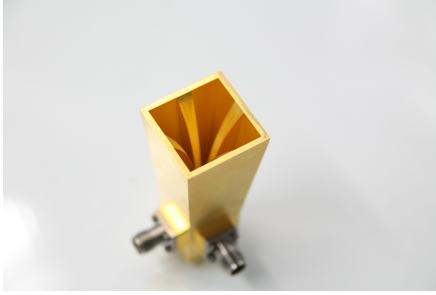

应用

涵盖了军事应用中使用的大多数普通雷达和多波段；

当天线被配置为接收模式时，它可用于同时测量两个正交极化的远场天线阵列。

特点

两个端口之间的隔离级别优于30dB
覆盖K和KU波段

电气特性

型号	ODPA180400-20mm
频率范围	(18 - 40) GHz
最大驻波比	< 2.0:1
增益	(11-17) dBi
最大连续波功率	50W
阻抗	50Ω
连接器	2 SMA Connectors
交叉极化隔离度	> 30dB

产品尺寸

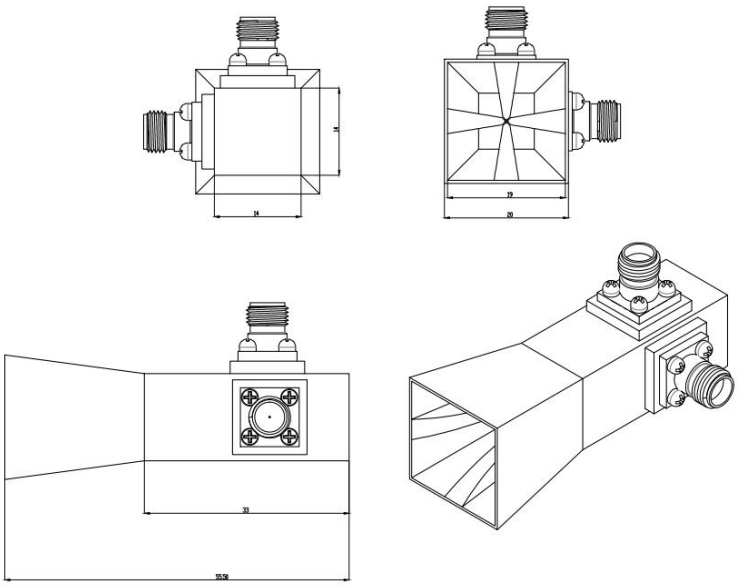

驻波比

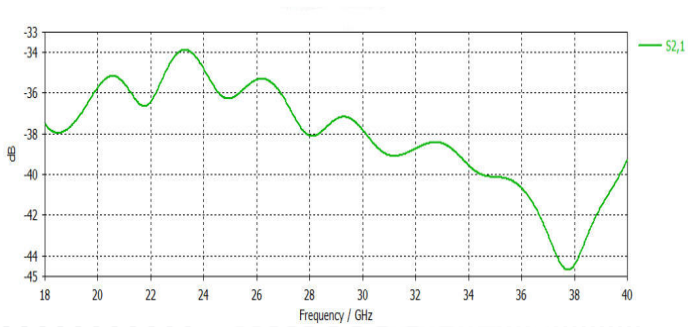

增益

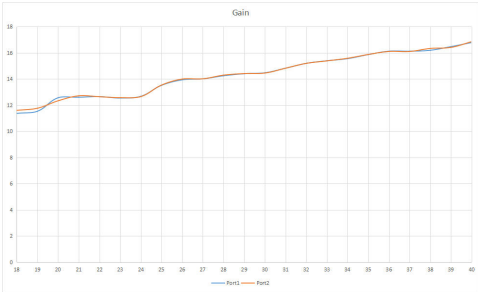

EC Microwave is trademark of Ocean Microwave
All rights of respective trademark owners reserved.
© EC Microwave 2017