EC MICROWAVE
The door to the RF world

喇叭天线

OLB-03-20

标准增益喇叭天线 WR-03通过方形法兰连接在频段内有19-21dBi的增益，频率范围为220.0-325.0GHz。

OLB-03-20标准增益喇叭天线是覆盖在WG32, WR3,R2600频段的波导喇叭。它采用精密电极切割铜制造，提供精确、一致和可靠的性能。

此天线适用于天线范围;天线增益测量;系统设置。

OLB-03-20的半功率点波束宽度（HPBW）为V面（垂直面）和H面（水平面）18-23度

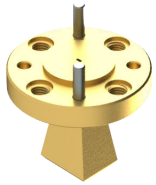

特点

- 矩形波导接口
- 精确加工和镀金
- 线极化
- 高回波损耗

应用

- 天线
- 天线增益测量
- 系统设置

电参数表

频率	（220-325）GHz
增益	20dBi
极化	Linear
3 dB 波瓣宽度 E- 面	13˚
3 dB 波瓣宽度 H-面	18˚
旁瓣, E-面	12dB
旁瓣, H-面	25dB
回波损耗	22dB
最佳工作温度	+25 °C
工作温度	-40 °C — +85 °C

产品尺寸

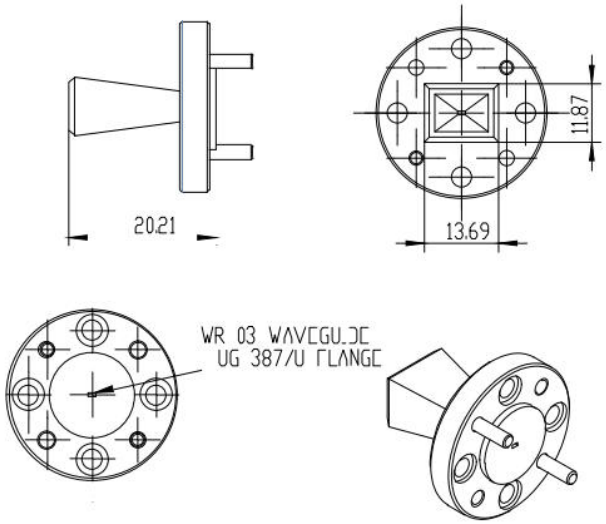

测试

Typical Antenna Pattern @ 272.5 GHz

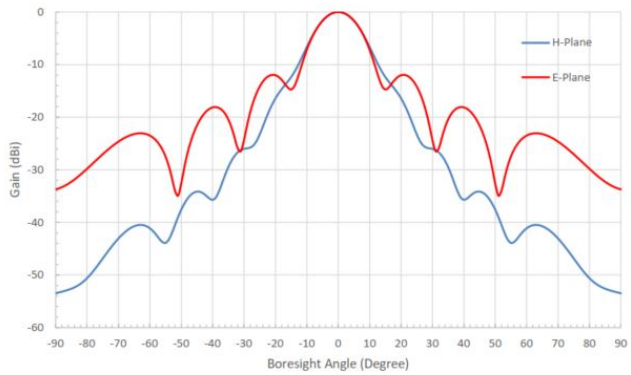

Typical Gain vs. Frequency

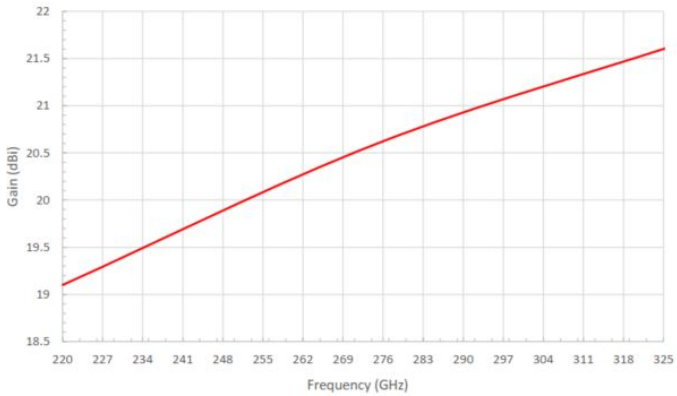

EC Microwave is trademark of Ocean Microwave
All rights of respective trademark owners reserved.
© EC Microwave 2017