EC MICROWAVE
The door to the RF world

喇叭天线

OLB-05-25

带有圆形盖法兰的WR-05标准增益喇叭天线在整个频段内具有GAIN（24-26）dBi，频率为（140.0-220.0）GHz。

OLB-05-25 标准增益喇叭天线覆盖WG30,WR03,R1800 频段。它采用精密电极切割技术制造，可提供准确、一致和可靠的性能。

该天线适用范围：天线增益测量系统设置。HPBW具有10度至15度的V平面和H平面波束宽度。

特点

- 圆形波导接口
- 精确加工和镀金
- 线性极化
- 高回波

应用

- 天线
- 天线增益测量
- 系统设置

电性能

频率	（140-220）GHz
增益	25dBi
极化	Linear
3 dB波束宽度，E平面	10˚
3 dB波束宽度，H平面	10˚
旁瓣，E面	12dB
旁瓣，H面	25dB
回波	22dB
典型温度	+25 °C
工作温度	-40 °C — +85 °C

产品尺寸

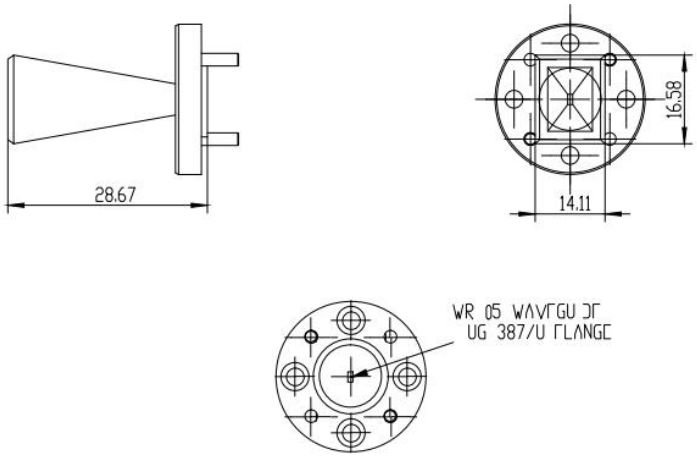

测试

Typical Antenna Pattern @ 180 GHz

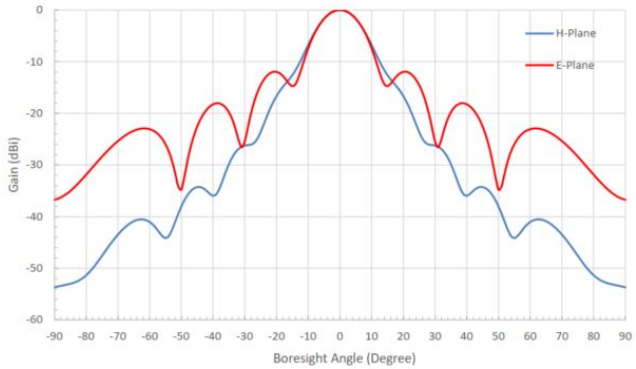

Typical Gain vs. Frequency

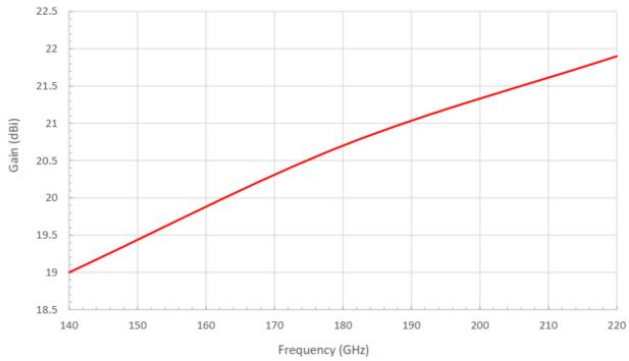

EC Microwave is trademark of Ocean Microwave
All rights of respective trademark owners reserved.
© EC Microwave 2017