EC MICROWAVE
The door to the RF world

标准喇叭天线

OLB-12-10

带有圆形盖法兰的WR-12 标准增益喇叭天线在整个频段内具有GAIN（9-11）dBi，频率为（60-90）GHz。

OLB-12-10 标准增益喇叭天线覆盖WG26, WR12,R740频段。它采用精密电极切割技术制造，可提供准确、一致和可靠的性能。

该天线适用范围：天线增益测量系统设置。HPBW具有55度至60度的V平面和H平面波束宽度。

特点

- 精确加工和镀金
- 低VSWR
- 重量轻
- 线性极化
- 低回波
- 圆形波导接口
- 较低的旁瓣和对称的辐射模式

应用

- 天线
- 天线增益测量
- 系统设置

电性能

频率范围（GHz）	60.0-90.0
增益（dB）	10 Typ.
HPBW	H-Planne 55° / E-Plane 55°
波导	WR12
材料	Cu
输出端口	FUGP740
尺寸（mm）宽x高x长	20*7.5*6.5
净重（kg）	0.027 Around

产品尺寸

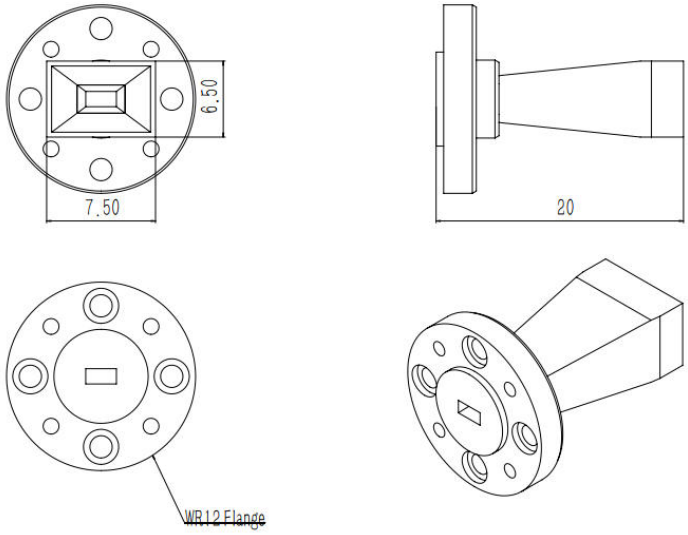

方向图

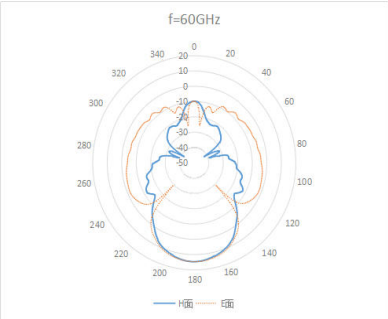

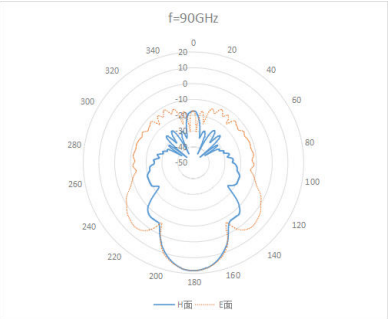

增益

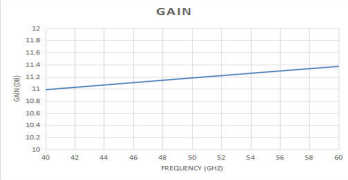

驻波

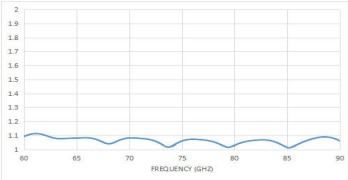

EC Microwave is trademark of Ocean Microwave
All rights of respective trademark owners reserved.
© EC Microwave 2017