EC MICROWAVE
The door to the RF world

喇叭天线

OLB-12-23

标准增益喇叭天线 WR-12通过方形法兰连接在频段内有22-24dBi的增益，频率范围为60.0-90.0GHz。

OLB-12-23标准增益喇叭天线是覆盖在WG26, WR12,R740频段的波导喇叭。它采用精密电极切割铜制造，提供精确、一致和可靠的性能。

此天线适用于天线范围;天线增益测量;系统设置。

OLB-12-23的半功率点波束宽度（HPBW）为V面（垂直面）和H面（水平面）13-18度

特点

- 矩形波导连接
- 精确加工和镀金
- 线极化
- 高回波损耗

应用

- 天线
- 天线增益测量
- 系统设置

电参数表

频率	（60-90）GHz
增益	23dBi
极化	Linear
3 dB 波瓣宽度 E- 面	13˚
3 dB 波瓣宽度 H-面	13˚
旁瓣, E-面	14dB
旁瓣, H-面	30dB
驻波	1.15:1

产品尺寸

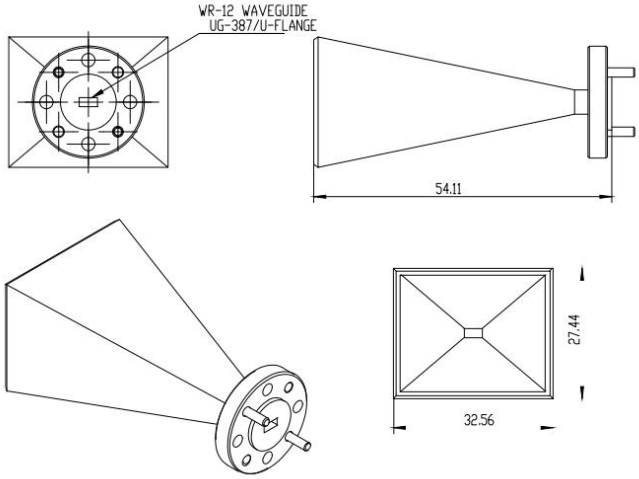

测试

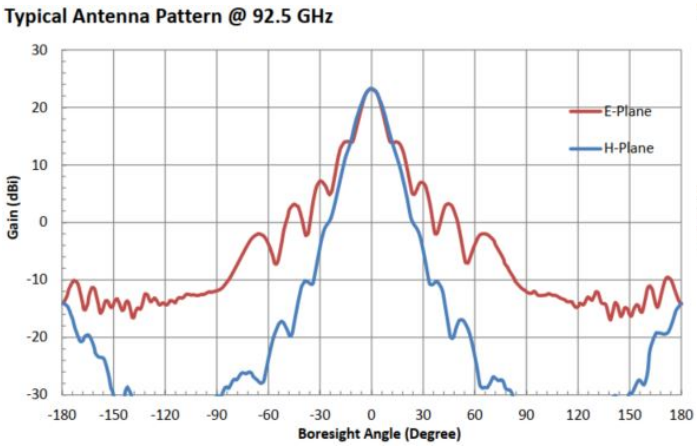

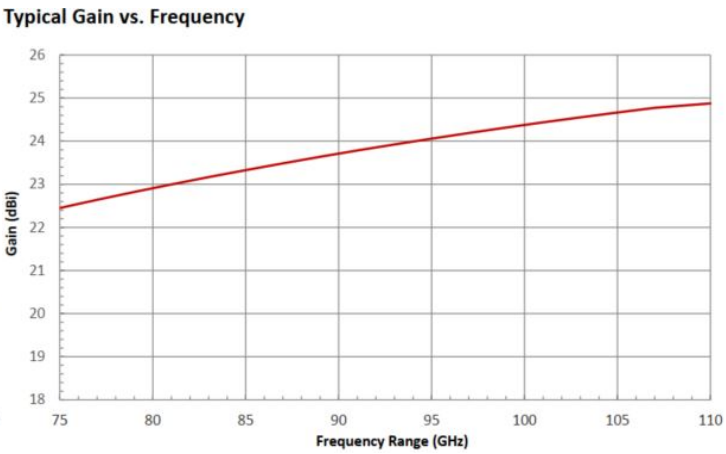

EC Microwave is trademark of Ocean Microwave
All rights of respective trademark owners reserved.
© EC Microwave 2017