EC MICROWAVE
The door to the RF world

喇叭天线

OLB-12-25

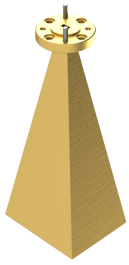

标准增益喇叭天线 WR-12通过方形法兰连接在频段内有24-26dBi的增益，频率范围为60.0-90.0GHz。

OLB-12-25标准增益喇叭天线是覆盖在WG26, WR12,R740频段的波导喇叭。它采用精密电极切割铜制造，提供精确、一致和可靠的性能。

此天线适用于天线范围;天线增益测量;系统设置。

OLB-12-25的半功率点波束宽度（HPBW）为V面（垂直面）和H面（水平面）10-15度

特点

精确加工和镀金
线极化
高回波损耗

应用

天线
天线增益测量
系统设置

电参数表

频率	（60-90） GHz
增益	25dBi
极化	Linear
3 dB 波瓣宽度 E-	10°
3 dB 波瓣宽度 H-	10°
旁瓣, E-面	14dB
旁瓣, H-面	30dB
驻波	1.15:1

产品尺寸

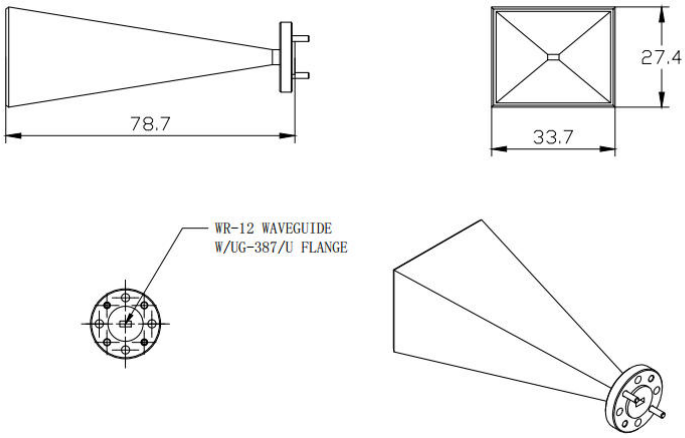

测试

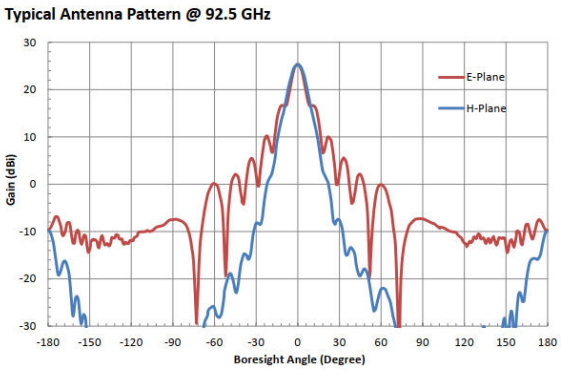

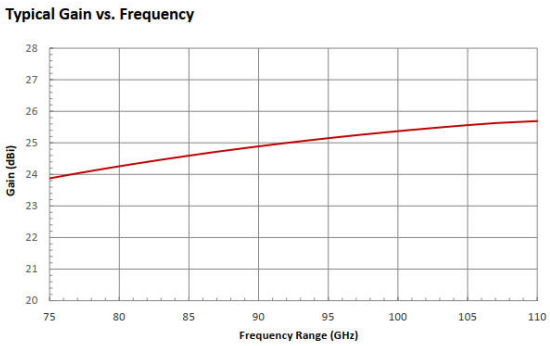

EC Microwave is trademark of Ocean Microwave
All rights of respective trademark owners reserved.
© EC Microwave 2017