EC MICROWAVE
The door to the RF world

标准喇叭天线

OLB-51-15

标准增益喇叭天线 WR-51通过方形法兰连接在频段内有14-16dBi的增益，频率范围为15.0-22.0GHz。

OLB-51-15标准增益喇叭天线是覆盖在WG19, WR51,R180频段的波导喇叭。

它采用精密电极切割铜制造，提供精确、一致和可靠的性能。

此天线适用于天线范围;天线增益测量;系统设置。

OLB-51-15的半功率点波束宽度（HPBW）为V面（垂直面）和H面（水平面）30-35度。

工作特性

- 精密加工和镀金
- 低驻波比
- 质量轻
- 线极化
- 低回波损耗
- 矩形波导接口
- 低旁瓣和对称辐射

应用领域

- 天线
- 天线增益测试
- 系统组成
- 阵列单元

典型参数

频率范围(GHz)	15.0 -22.0
增益(dB)	15 Typ
HPBW	H-Plane 30° / V-Plane 30°
波导型号	WR51
材料	Cu
输出	A Type: FBP180 C Type；SMA-F
尺寸(mm) 宽 x 高x 长	A Type: 27x18.6x47 C Type :27x18.6x74
重量(Kg)	A Type: 0.06 Around C Type :0.16 Around

产品尺寸

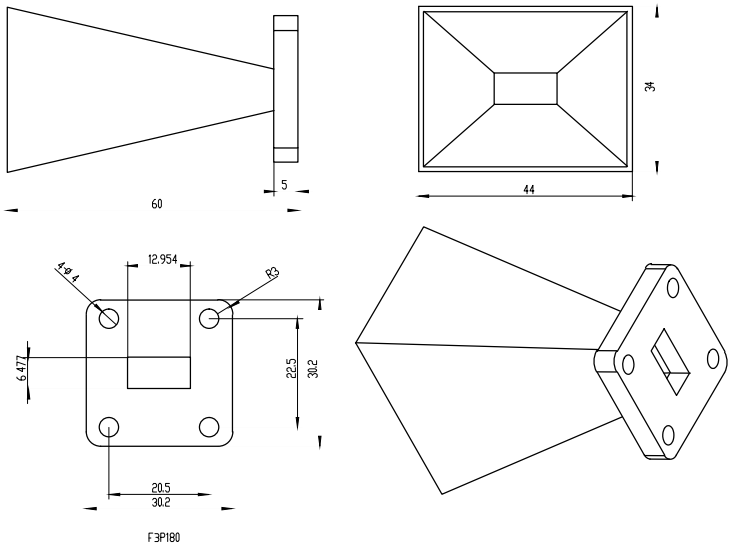

方向图

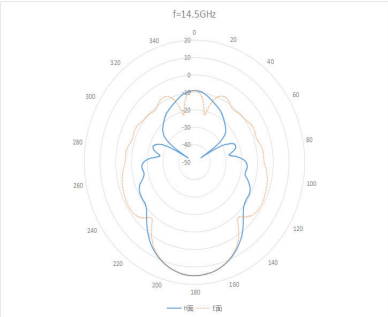

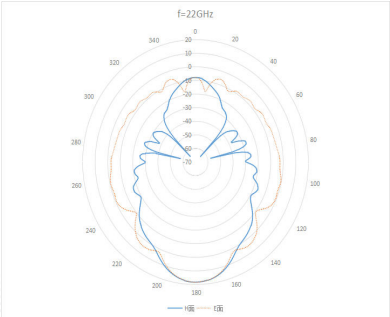

增益

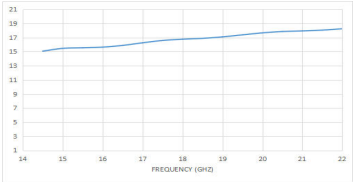

驻波比

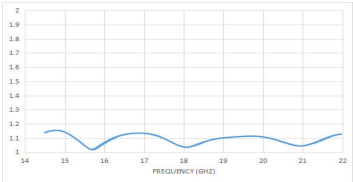

EC Microwave is trademark of Ocean Microwave
All rights of respective trademark owners reserved.
© EC Microwave 2017

www.ecmicrowave.com